Rev. 03_2017

Ermetika®
LIVE YOUR SPACE

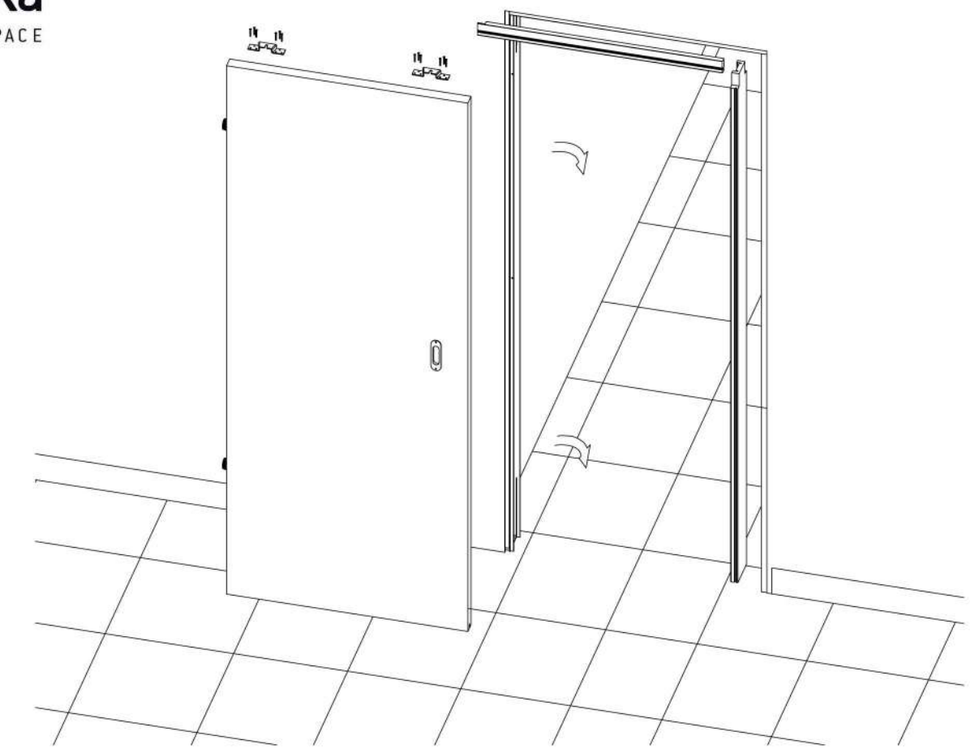

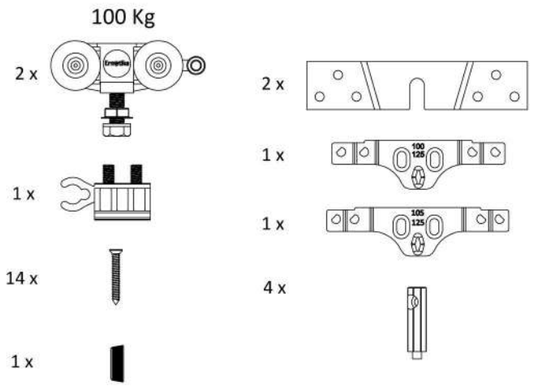

1

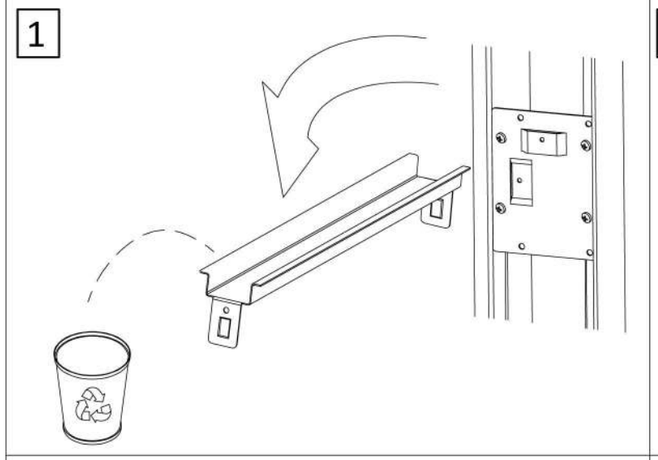

2

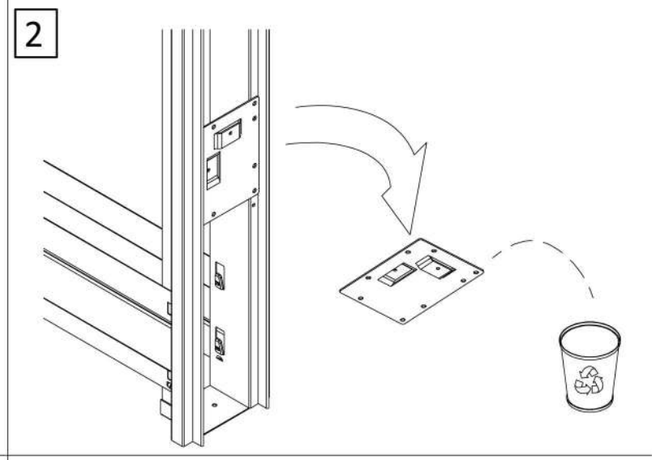

3

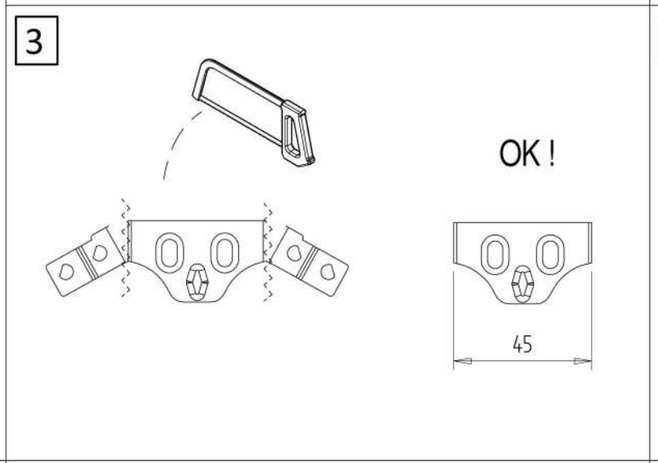

4

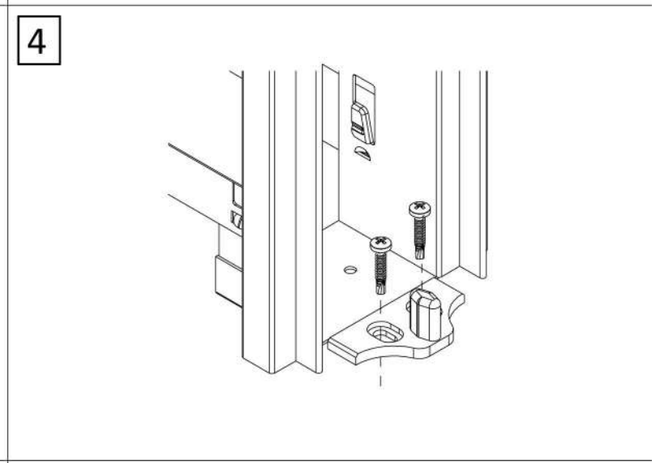

5

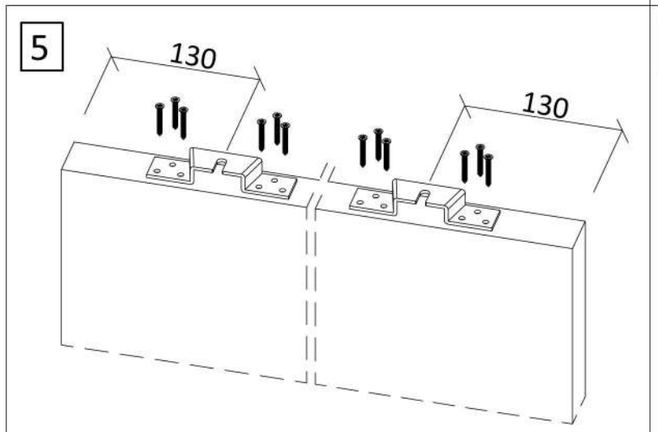

6

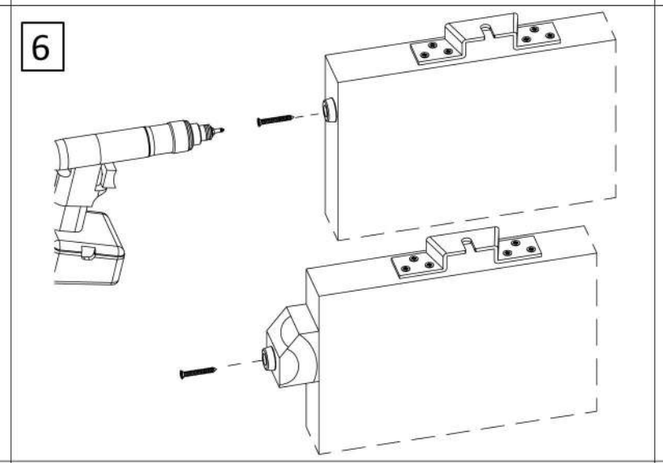

7

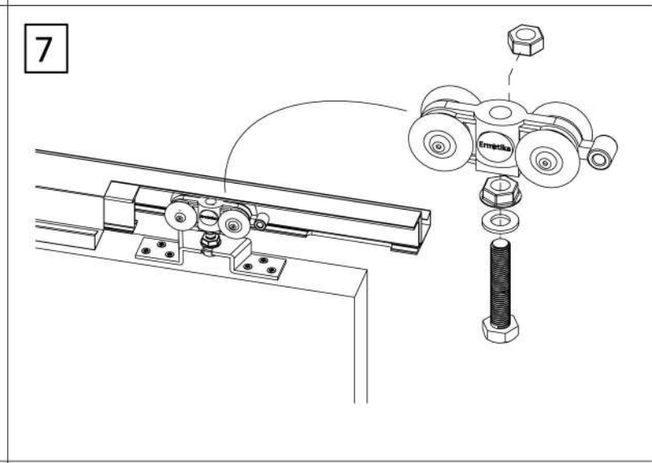

8

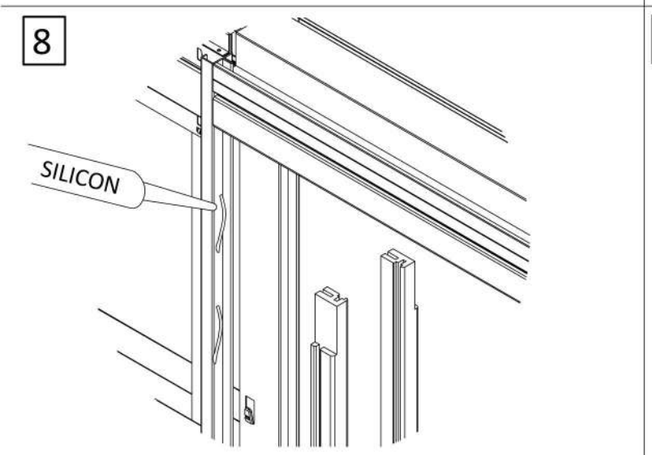

9

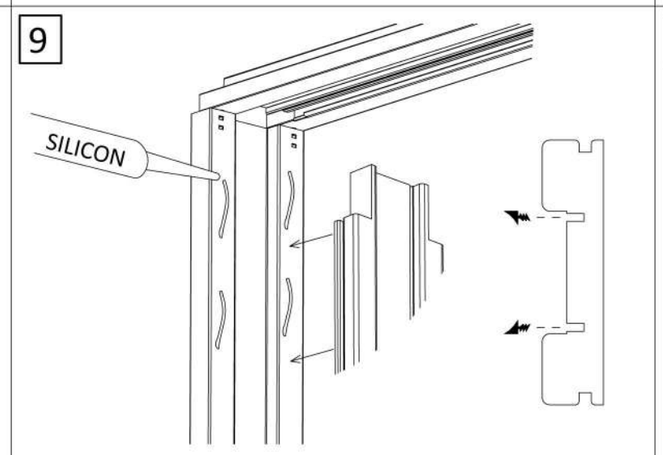

10

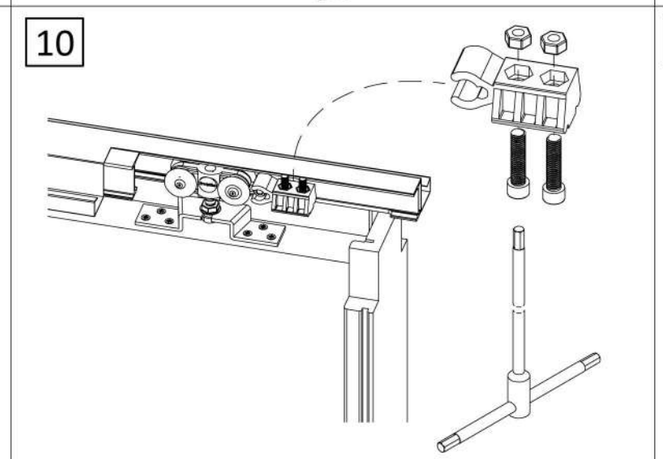
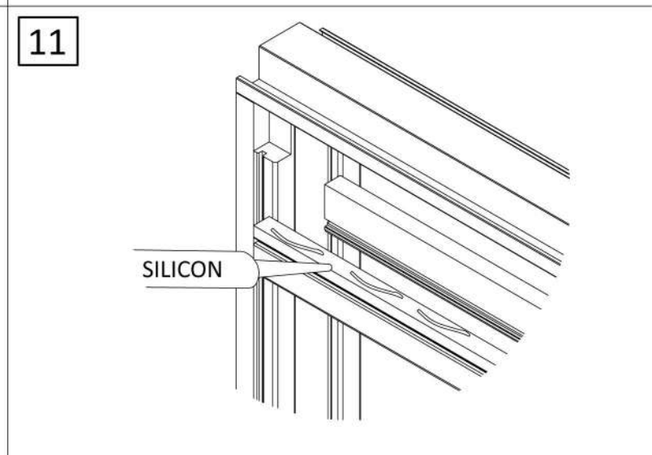
11